GIFAS ELECTRIC

04 CATALOGUE

Boîtes de dérivation

ELECTRIC SOLUTIONS

V0625

Table des matières

Introduction

Introduction	3

Spécifications

Spécifications	4

Boîte de dérivation et boîte de distribution en butyl-caoutchouc

Type 1010	5
Type 1212	5
Type 1616	6
Type 1812	6
Type 2516	7
Type 3020	7
Type 3800	8
Type 3900	8
Type 7800	9
Type 7900	9
Type 7900 avec porte et serrure	9
Accessoires	10

Manchons de connexion universels et de dérivation

Manchon de câble	11

Boîte de dérivation et boîte de distribution GFK

Type 1616	12
Type 2516	13
Type 3018	14
Type 3018	15

Introduction

Les boîtes de dérivation GIFAS soutiennent des installations électriques sûres: Que ce soit sur un sol inégal ou dans des espaces restreints, dans l'industrie ou dans la construction de tunnels, nos boîtes sont toujours utilisées là où le courant doit circuler de manière fiable. Les matériaux possibles pour le boîtier sont (bien sûr) le caoutchouc dur, mais aussi le polyester GFK (également E30), l'acier inoxydable et le polycarbonate. Divers accessoires de montage garantissent des possibilités d'utilisation flexibles.

Domaines d'application

Nos connecteurs sont principalement fabriqués en PA6 ainsi qu'en PC/ABS. Ces matières plastiques techniques sont parfaites pour les apllications suivantes:

- Stations d'épuration
- Industrie chimique, galvanoplastie
- Construction de tunnels, puits/cavernes
- Equipement
- Voirie et aménagement de jardin
- Industrie alimentaires
- Chemins de fer de montagne, installations de transport

Avantages du caoutchouc dur

- résistant à la température, aux intempéries, aux UV et à l'ozone
- sans silicone ni halogène
- bonne résistance aux acides et aux bases
- haut pouvoir d'isolation électrique
- auto-extinguible et difficilement inflammable
- pas de formation de condensation
- haute résistance aux vibrations, aux chocs et aux secousses

Autres matériaux de boîtier

- acier inox V2A/V4A
- polycarbonate
- Petites boîtiers en polyester
- ABS standard
- exécutions ATEX disponible

- ✓ = Disponible du stock (sous réserve de vente intermédiaire)
- d'innombrables variantes d'équipement réalisables
- divers accessoires, matériel de remplacement et de montage disponibles

Boîtes de dérivation résistantes au feu E30 | E60 | E90

- avec maintien de fonctionnement E30 selon DIN 4102, partie 12
- avec certificat de contrôle
- pour la protection de vie et de biens réels en cas d'incendie
- différentes dimensions disponibles sur demande
- confectionnée selon vos spécifications techniques
- équipement individuel

Spécifications

Avec notre système, vous restez flexibles

Les indications mentionnées sur cette page se rapportent aux boîtes de dérivation en butyl-caoutchouc. La validité de ces informations est limitée pour les boîtes de dérivation résistantes au feu (voir catalogue 04A).

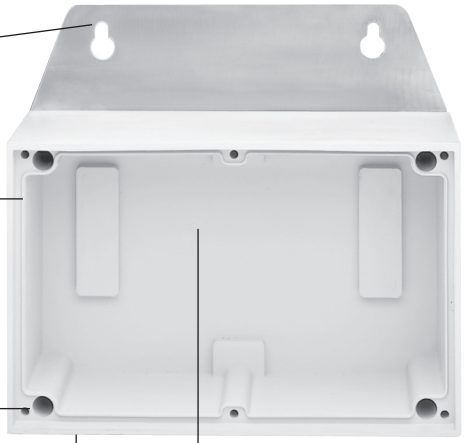

Plaque ou bride de montage inoxydable — V2A/V4A

pour une fixation simple et rapide.

Des rainures et barrettes pour garnitures et des joints d'étanchéité en caoutchouc — IP65

garantissent une haute protection (IP 65).

Trous de montage hors de l'espace de connexion

pour une isolation absolue.

Parois de 7 à 15 mm — T

pour une utilisation dans des conditions extrêmes.

Boîtier mélange spécial de butyl-caoutchouc

autoextinguible et sans halogène.

Couvercle en polycarbonate

autoextinguible et sans halogène.
Lors de l'utilisation de produits de nettoyage et d'autres équipements très agressifs, nous recommandons l'utilisation de couvercles en exécution V2A/V4A (sur demande).

Conductibilité thermique (condensation d'eau)

Le caoutchouc vulcanisé est un mauvais conducteur de chaleur. La construction à parois épaisses de tous les boîtiers garantit une très bonne accumulation de la température ambiante (à l'intérieur et à l'extérieur). En conséquence, le point de condensation de l'air humide ne se déplace que très lentement vers l'intérieur, ce qui exclut pratiquement toute formation d'eau de condensation à l'intérieur du boîtier.

Boîte de dérivation et boîte de distribution

Type 1010 (en butyl-caoutchouc)

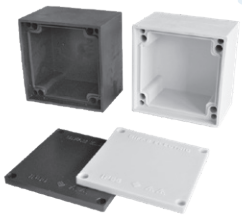

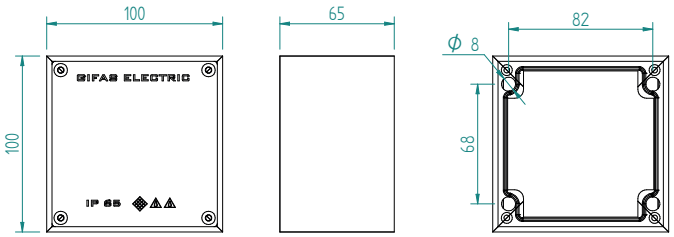

N° art. gris	N° art. noir	Degré de protection	Entrée	Câble-Ø max.	Bornes	Remarques
057997	**058000**	IP65	**3×M16** positionné par défaut	5×2.5 mm²		4 canaux de montage intérieurs
057998	**058001**	IP65	**4×M16** positionné par défaut	5×2.5 mm²		4 canaux de montage intérieurs
057999	**058006**	IP65	**2×M20** positionné par défaut	5×2.5 mm²		4 canaux de montage intérieurs
058007 ✓	**058008** ✓	IP65	Boîtier vide			4 canaux de montage intérieurs

Type 1212 (en butyl-caoutchouc)

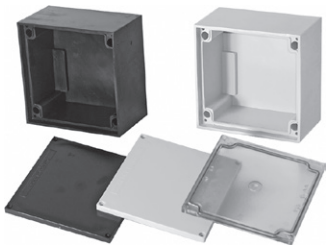

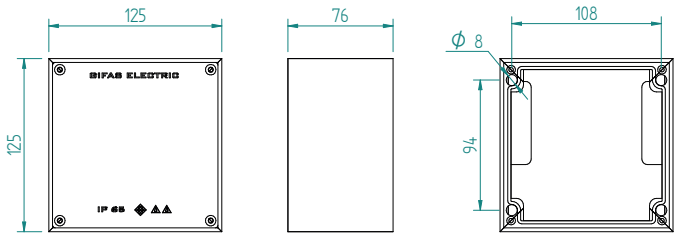

N° art. gris	N° art. noir	Degré de protection	Entrée	Câble-Ø max.	Bornes	Remarques
070201	**070251**	IP65	**4×M16** positionné par défaut	5×6 mm²	3×6 mm²	4 canaux de montage intérieurs
070202	**070252**	IP65	**2×M20** positionné par défaut	5×6 mm²	5×2.5 mm²	4 canaux de montage intérieurs
070203	**070253**	IP65	**3×M20** positionné par défaut	5×6 mm²	5×6 mm²	4 canaux de montage intérieurs
070204	**070254**	IP65	**4×M20** positionné par défaut	5×6 mm²	5×6 mm²	4 canaux de montage intérieurs
070205	**070255**	IP65	**2×M20 / 1×M25** positionné par défaut	5×6 mm²	5×6 mm²	4 canaux de montage intérieurs
070206	**070256**	IP65	**3×M20 / 1×M25** positionné par défaut	5×6 mm²	5×6 mm²	4 canaux de montage intérieurs
070207	**070257**	IP65	**2×M25** positionné par défaut	5×6 mm²	5×6 mm²	4 canaux de montage intérieurs
056764 ✓	**056765** ✓	IP65	Boîtier vide rail DIN incl.			4 canaux de montage intérieurs

Boîte de dérivation et boîte de distribution

Type 1616 (en butyl-caoutchouc)

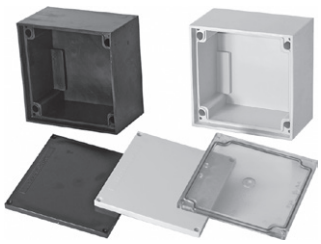

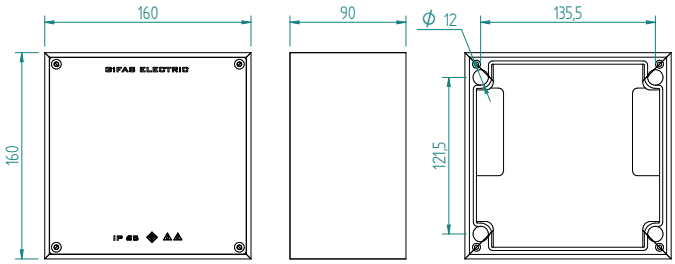

N° art. gris	N° art. noir	Degré de protection	Entrée	Câble-Ø max.	Bornes	Remarques
070211	**070261**	IP65	**3×M20** positionné par défaut	5×16 mm²	5×6 mm²	4 canaux de montage intérieurs
070212	**070262**	IP65	**4×M20** positionné par défaut	5×16 mm²	5×6 mm²	4 canaux de montage intérieurs
070213	**070263**	IP65	**6×M20** positionné par défaut	5×16 mm²	5×6 mm²	4 canaux de montage intérieurs
070215	**070265**	IP65	**3×M25** positionné par défaut	5×16 mm²	5×6 mm²	4 canaux de montage intérieurs
070216	**070266**	IP65	**4×M25** positionné par défaut	5×16 mm²	5×10 mm²	4 canaux de montage intérieurs
070217	**070267**	IP65	**2×M32** positionné par défaut	5×16 mm²	5×10 mm²	4 canaux de montage intérieurs
070218	**070268**	IP65	**2×M20/2×M32** positionné par défaut	5×16 mm²	5×16 mm²	4 canaux de montage intérieurs
070219	**070269**	IP65	**2×M25/2×M32** positionné par défaut	5×16 mm²	5×16 mm²	4 canaux de montage intérieurs
056766 ✓	**056767** ✓	IP65	Boîtier vide rail DIN incl.			4 canaux de montage intérieurs

Type 1812 (en butyl-caoutchouc)

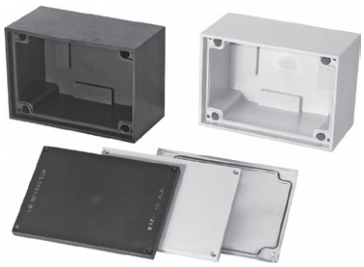

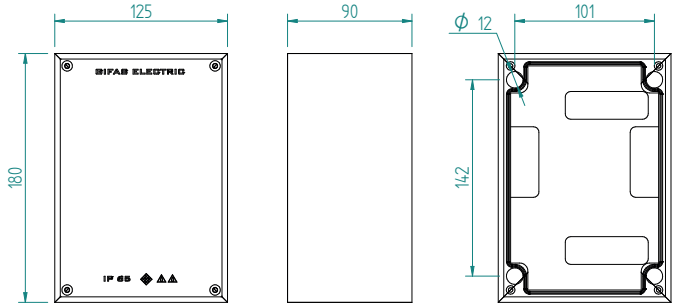

N° art. gris	N° art. noir	Degré de protection	Entrée	Câble-Ø max.	Bornes	Remarques
070221	**070271**	IP65	**3×M20** positionné par défaut	5×16 mm²	5×6 mm²	4 canaux de montage intérieurs
070222	**070272**	IP65	**4×M20** positionné par défaut	5×16 mm²	5×6 mm²	4 canaux de montage intérieurs
070223	**070273**	IP65	**2×M25** positionné par défaut	5×16 mm²	5×6 mm²	4 canaux de montage intérieurs
070224	**070274**	IP65	**3×M25** positionné par défaut	5×16 mm²	5×6 mm²	4 canaux de montage intérieurs
070225	**070275**	IP65	**2×M32** positionné par défaut	5×16 mm²	5×16 mm²	4 canaux de montage intérieurs
070226	**070276**	IP65	**2×M20/2×M25** positionné par défaut	5×16 mm²	5×10 mm²	4 canaux de montage intérieurs
070227	**070277**	IP65	**3×M20/2×M25** positionné par défaut	5×16 mm²	5×16 mm²	4 canaux de montage intérieurs
056768 ✓	**056769** ✓	IP65	Boîtier vide rail DIN incl.			4 canaux de montage intérieurs

Boîte de dérivation et boîte de distribution

Type 2516 (en butyl-caoutchouc)

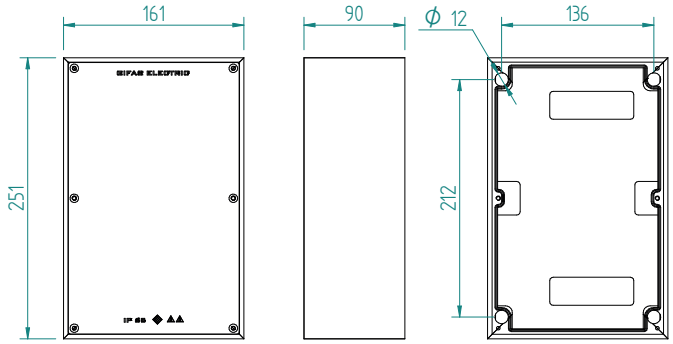

N° art. gris	N° art. noir	Degré de protection	Entrée	Câble-Ø max.	Bornes	Remarques
070231	**070281**	IP65	**6×M20** positionné par défaut	5×25 mm²	18×2.5 mm²	4 canaux de montage intérieurs
070233	**070283**	IP65	**3×M25** positionné par défaut	5×25 mm²	5×10 mm²	4 canaux de montage intérieurs
070234	**070284**	IP65	**4×M25** positionné par défaut	5×25 mm²	5×10 mm²	4 canaux de montage intérieurs
070235	**070285**	IP65	**5×M25** positionné par défaut	5×25 mm²	5×16 mm²	4 canaux de montage intérieurs
070237	**070287**	IP65	**3×M32** positionné par défaut	5×25 mm²	5×16 mm²	4 canaux de montage intérieurs
070238	**070288**	IP65	**4×M32** positionné par défaut	5×25 mm²	5×35 mm²	4 canaux de montage intérieurs
070239	**070289**	IP65	**2×M40** positionné par défaut	5×25 mm²	5×35 mm²	4 canaux de montage intérieurs
070240	**070290**	IP65	**3×M40** positionné par défaut	5×25 mm²	5×35 mm²	4 canaux de montage intérieurs
056770 ✓	**056771** ✓	IP65	Boîtier vide rail DIN incl.			4 canaux de montage intérieurs

Type 3020 (en butyl-caoutchouc)

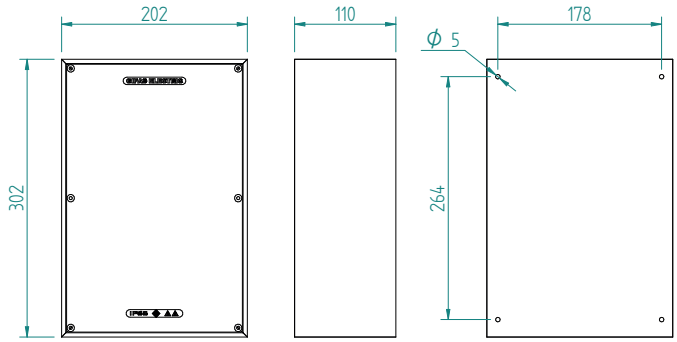

N° art. gris	N° art. noir	Degré de protection	Entrée	Câble-Ø max.	Bornes	Remarques
051060	**051063**	IP65	**3×M32** positionné par défaut	5×35 mm²	5×35 mm²	4 canaux de montage intérieurs
051061	**051065**	IP65	**2×M50** positionné par défaut	5×35 mm²	5×70 mm²	4 canaux de montage intérieurs
051062	**051066**	IP65	**10×M20** positionné par défaut	5×35 mm²	10×6 mm²	4 canaux de montage intérieurs
051072 ✓	**051073** ✓	IP65	Boîtier vide rail DIN incl.			4 canaux de montage intérieurs

Boîte de dérivation et boîte de distribution

Type 3800 (en butyl-caoutchouc)

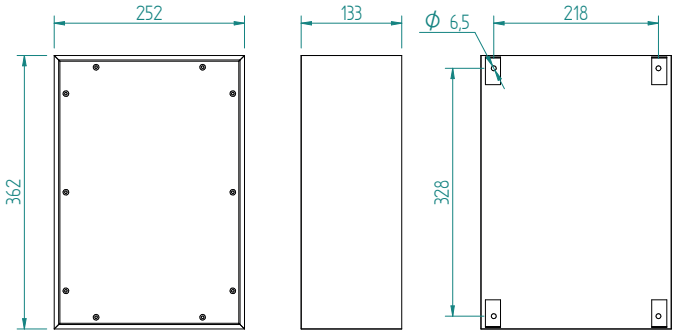

N° art. gris	N° art. noir	Degré de protection	Entrée	Câble-Ø max.	Bornes	Remarques
051067	**051070**	IP65	**4×M40** positionné par défaut	5×50 mm²	5×70 mm²	4 canaux de montage intérieurs
051069	**051071**	IP65	**2×M63** positionné par défaut	5×50 mm²	5×120 mm²	4 canaux de montage intérieurs
051074 ✓	**051077** ✓	IP65	Boîtier vide rail DIN incl.			4 canaux de montage intérieurs

Type 3900 (en butyl-caoutchouc)

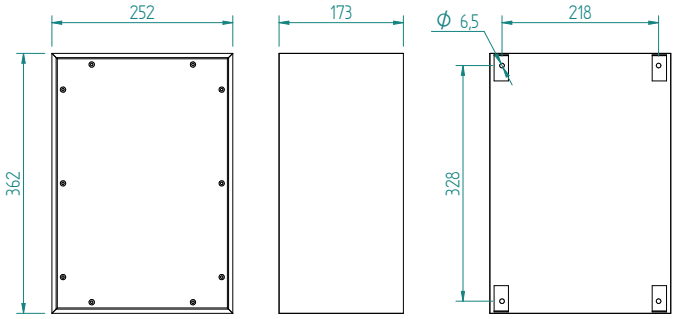

N° art. gris	N° art. noir	Degré de protection	Entrée	Câble-Ø max.	Remarques
109006	**081669**	IP65	Boîtier vide rail DIN incl.	5×50 mm²	4 canaux de montage intérieurs

Boîte de dérivation et boîte de distribution

Type 7800 (en butyl-caoutchouc)

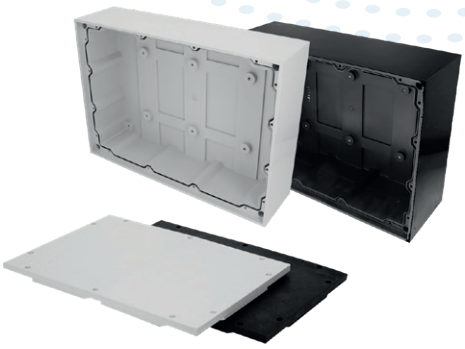

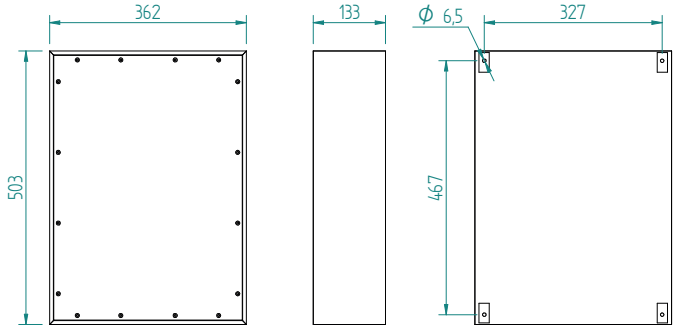

N° art. gris	N° art. noir	Degré de protection	Entrée	Câble-Ø max.	Bornes	Remarques
051079	**051082**	IP65	**4×M50** positionné par défaut	5×95 mm²	5×120 mm²	4 canaux de montage intérieurs
051080	**051083**	IP65	**1×presse-étoupe spécial** (câble 46-56 mm) **4×M50** positionné par défaut	5×95 mm²	5×120 mm²	4 canaux de montage intérieurs
051081	**051085**	IP65	**10×M32** positionné par défaut	5×95 mm²	5×240 mm²	4 canaux de montage intérieurs
051086	**051088** ✓	IP65	Boîtier vide rail DIN incl.			4 canaux de montage intérieurs

Type 7900 (en butyl-caoutchouc)

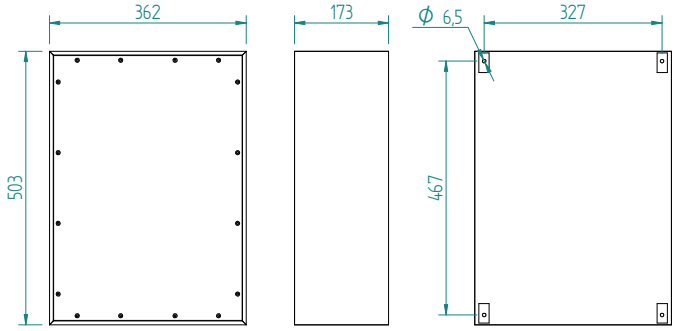

N° art. gris	N° art. noir	Degré de protection	Entrée	Câble-Ø max.	Bornes	Remarques
109007	**073740**	IP65	Boîtier vide rail DIN et plaque de montage incl.	5×95 mm²		4 canaux de montage intérieurs

Type 7900 avec porte et serrure (en butyl-caoutchouc)

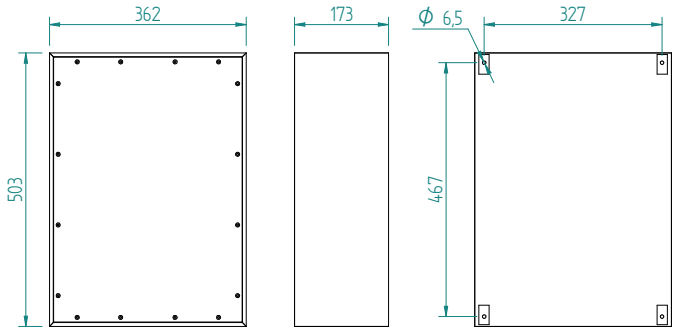

N° art. gris	N° art. noir	Degré de protection	Entrée	Câble-Ø max.	Bornes	Remarques
109008	**108999**	IP65	Boîtier vide rail DIN, porte et plaque incl.	5×95 mm²		4 canaux de montage intérieurs

Accessoires

Plaques de montage

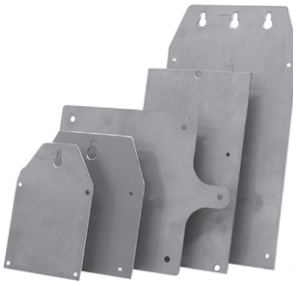

N° art.	pour type	Exécution
058205 ✓	1010	carré, inoxydables A2
052787 ✓	1212	carré, inoxydables A2
052788 ✓	1616	carré, inoxydables A2
052789 ✓	1812	à travers, inoxydable A2
052785 ✓	1812	haut, inoxydable A2
052790 ✓	2516	à travers, inoxydable A2
052792 ✓	2516	haut, inoxydable A2
049943 ✓	3020	à travers, inoxydable A2
050917 ✓	3020	haut, inoxydable A2
040119 ✓	3800/3900	à travers, inoxydable A2

Brides de montage

N° art.	pour type	Exécution
178419 ✓	diverse	court, inoxydable V4A
058206 ✓	1010	long/à travers inoxydable A2
056089 ✓	1212/1812	long/à travers inoxydable A2
056090 ✓	1616/2516	long/à travers inoxydable A2
056091 ✓	1812	long/à travers inoxydable A2
056092 ✓	2516	long/à travers inoxydable A2
049691 ✓	3020	long/à travers inoxydable A2
049689 ✓	3020	long/à travers inoxydable A2
032555 ✓	3800/3900	long/à travers inoxydable A2
032553 ✓	3800/7800	long/à travers inoxydable A2

Plaque en tôle perforée

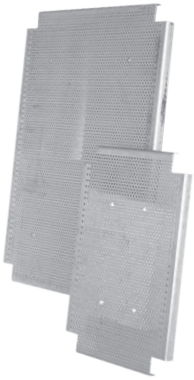

N° art.	pour type
011411 ✓	3800/3900
019877 ✓	7800/7900

Manchons de connexion universels et de dérivation

Manchon de câble

Ces manchons de connexion universels et de dérivation ont été spécialement développés pour offrir une protection simple et sûre des télécommunications ainsi que des applications électriques.
Ils peuvent être utilisés pour des installations à ciel ouvert, dans des gaines et enterrées, ils se laissent ouvrir et réutiliser à tout moment et ont un indice de protection IP68.

Données techniques			
N° art.	**206290**	**197983**	**216551**
Matériel de boîtier	Polypoprylène, noir	Polypoprylène, noir	Polypoprylène, noir
Couvercle	Polypoprylène, jaune	Polypoprylène, jaune	Polypoprylène, noir
Dimensions	Ø 170 × 72 mm	Ø 280 × 100 mm	Ø 330 × 170 mm
Entrées	4 × Ø 5-14 mm	4 × Ø 7-25 mm	6 × Ø 8-26 mm 1 × Ø 10-33 mm 1 × Ø 10-12 mm
Réduction de la tension de traction	Après insertion mécanique dans le passe-câble	Après insertion mécanique dans le passe-câble	Après insertion mécanique dans le passe-câble
Tension de traction	min. 80 N/mm	min. 80 N/mm	min. 80 N/mm
Température de service	-30°C à +65°C	-30°C à +65°C	-30°C à +65°C
Test	IP68, IM22	IP68, IM22	IP68, IM22
Electronique	1 kV, ÖVE	1 kV, ÖVE	1 kV, ÖVE
Numéro de vérification	VAEE 36221	VAEE 36221	VAEE 36221

Contenu de la livraison

Les manchons ne sont en substance composés que de trois pièces: le corps du manchon, l'embout en caoutchouc et le couvercle. Les serre-câbles, le lubrifiant et un couteau de découpe sont fournis et garantissent de pouvoir travailler le manchon sans autre outil.

Boîte de dérivation et boîte de distribution GFK

Type 1616

En plus de l'assortiment en butyl-caoutchouc nous sommes en mesure de satisfaire les plus hautes demandes concernant l'égard chimique et mécanique pour des installations comme p.e. installations de tunnel, bâtiments et travaux publics ainsi que l'industrie chimique et pétro chimique.

Exécution testé IP66/68

Selon rapport de contrôle APM Technica: APM_BE_3301389 eau et poussière selon DIN EN 60529:2014

Grâce à la classe de protection supérieure et à la certification de conformité à la norme DIN 4102, les boîtes conviennent particulièrement à l'éclairage d'adaptation, de passage et de sécurité sur le réseau des routes nationales et dans les tunnels – un équipement individualisé selon les exigences des clients est possible.

Remarques

- isolement de protection
- résistant aux coups et au chocs
- résistant aux UV – sans halogène
- résistant au vieillissement et à la température
- résistant aux huiles et aux acides
- grande résistance aux agents chimiques
- difficilement inflammable, autoextinguible
- ininflammable, incombustible
- équipement max.: bornes avec presse-étoupes jusqu'à M32 (type 3018)

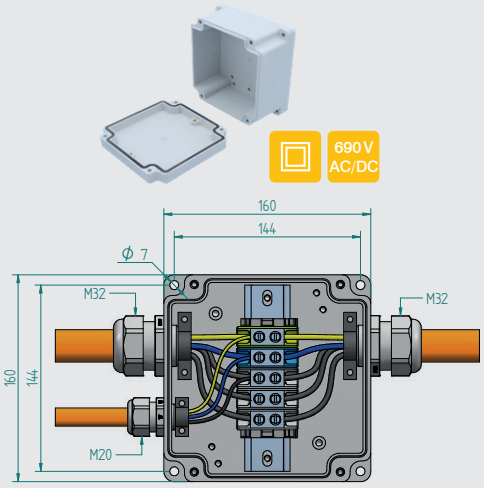

N° art.	205672
Type de boîtiere	1616 FE05
Matériel de boîtier	polyester renforcée de fibre de verre
Couleur de boîtier	gris
Dimensions	160×160×100 mm
Degré de protection	IP68
Résistance aux chocs	IK07
Entrée	1×M20, 2×M32
Bornes	5×16 mm²
Remarques	4 points de montage et de fixation externes

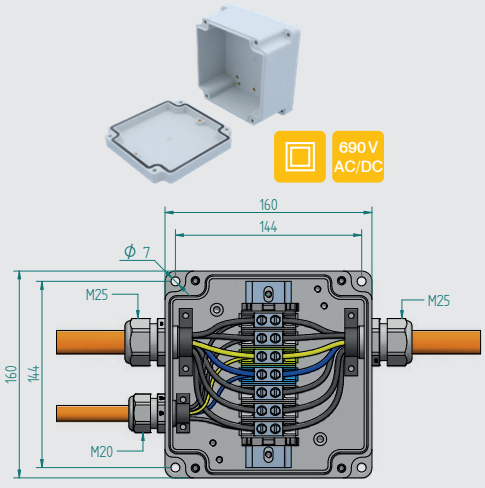

N° art.	205673
Type de boîtiere	1616 FE05
Matériel de boîtier	Polyester renforcée de fibre de verre
Couleur de boîtier	gris
Dimensions	160×160×100 mm
Degré de protection	IP68
Résistance aux chocs	IK07
Entrée	1×M20, 2×M25
Bornes	7×10 mm²
Remarques	4 points de montage et de fixation externes

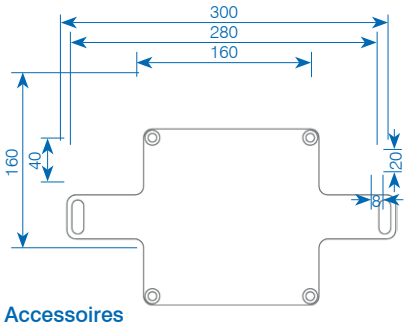

Accessoires

207053 ✓ Plaque de montage transversale V4A inoxydable pour boîtes type 1616

Boîte de dérivation et boîte de distribution GFK

Type 2516

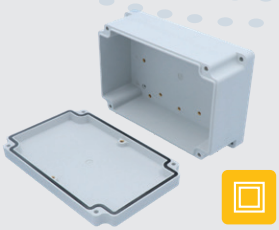

690 V AC/DC

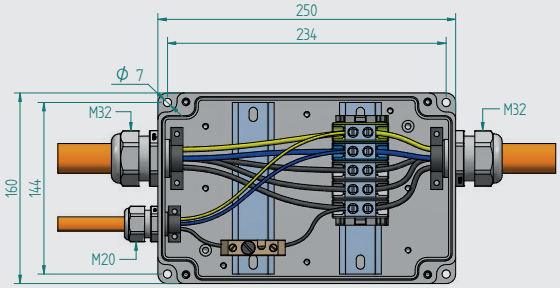

N° art.	205670
Type de boîtiere	2516 FE05
Matériel de boîtier	Polyester renforcée de fibre de verre
Couleur de boîtier	gris
Dimensions	250×160×100 mm
Degré de protection	IP66
Résistance aux chocs	IK07
Entrée	1×M20, 2×M32
Bornes	5×16 mm²
Remarques	4 points de montage et de fixation externes

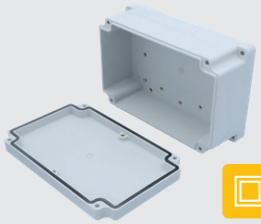

690 V AC/DC

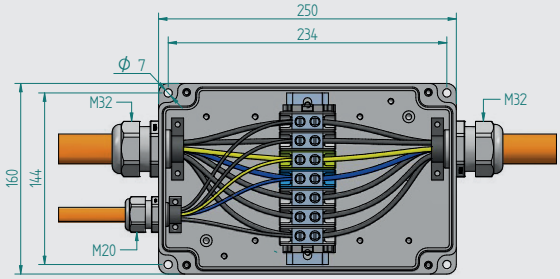

N° art.	205671
Type de boîtiere	2516 FE05
Matériel de boîtier	Polyester renforcée de fibre de verre
Couleur de boîtier	gris
Dimensions	250×160×100 mm
Degré de protection	IP66
Résistance aux chocs	IK07
Entrée	1×M20, 2×M32
Bornes	7×16 mm²
Remarques	4 points de montage et de fixation externes

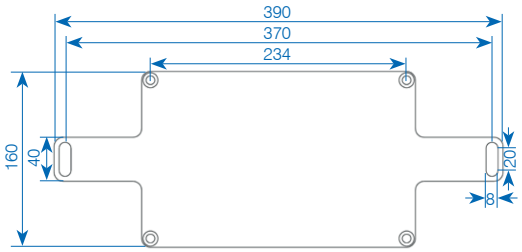

Accessoires

207052 ✓ Plaque de montage transversale V4A inoxydable pour boîtes type 2516

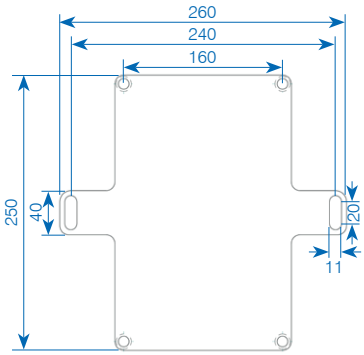

Accessoires

205559 Plaque de montage haute V4A inoxydable pour boîtes type 2516

Boîte de dérivation et boîte de distribution GFK

Type 3018

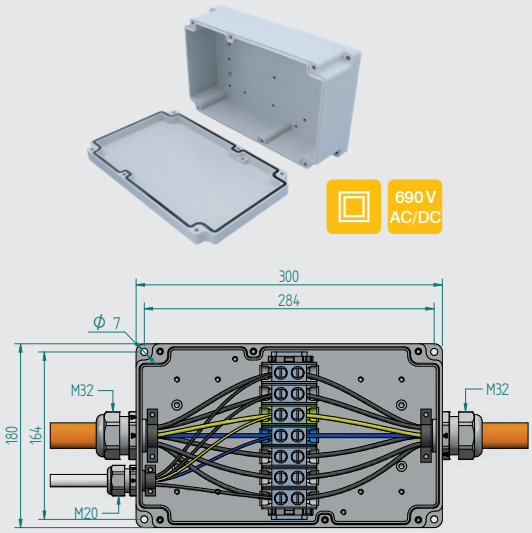

N° art.	189926
Type de boîtiere	3018 FE05
Matériel de boîtier	Polyester renforcée de fibre de verre
Couleur de boîtier	gris
Dimensions	300×180×100 mm
Degré de protection	IP66
Résistance aux chocs	IK07
Entrée	1×M20, 2×M32
Bornes	7×35 mm²
Remarques	4 points de montage et de fixation externes

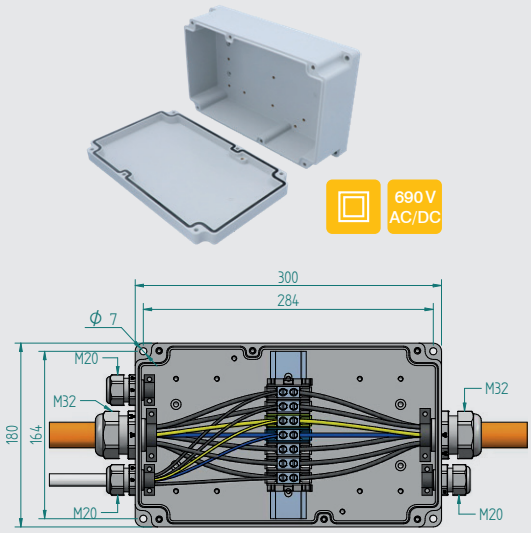

N° art.	189883
Type de boîtiere	3018 FE05
Matériel de boîtier	Polyester renforcée de fibre de verre
Couleur de boîtier	gris
Dimensions	300×180×100 mm
Degré de protection	IP66
Résistance aux chocs	IK07
Entrée	3×M20, 2×M32
Bornes	7×10 mm²
Remarques	4 points de montage et de fixation externes

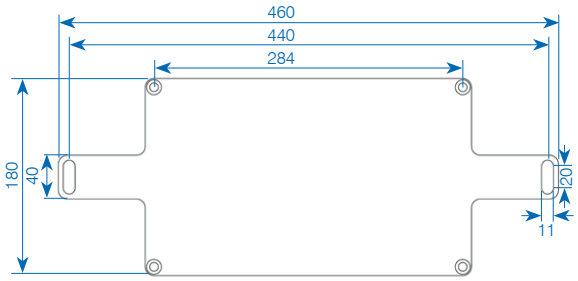

Accessoires

189869 ✓ Plaque de montage transversale V4A inoxydable pour boîtes type 3018

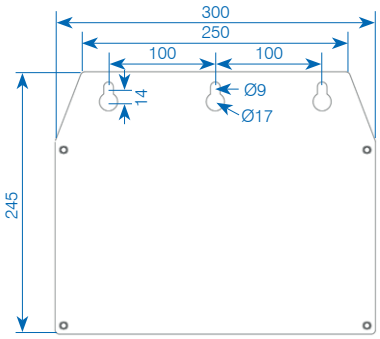

Accessoires

206819 Plaque de montage transversale V4A inoxydable pour boîtes type 3018

Boîte de dérivation et boîte de distribution GFK

Type 3018

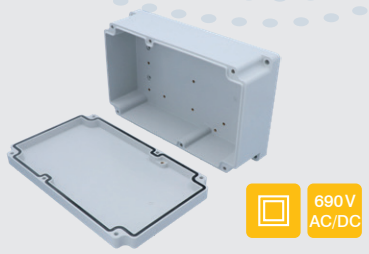

690 V AC/DC

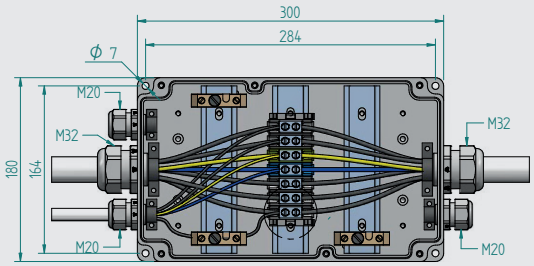

N° art.	**189885**
Type de boîtiere	3018 FE05
Matériel de boîtier	Polyester renforcée de fibre de verre
Couleur de boîtier	gris
Dimensions	300×180×100 mm
Degré de protection	IP66
Résistance aux chocs	IK07
Entrée	3×M20, 2×M32
Bornes	7×10 mm²
Remarques	4 points de montage et de fixation externes

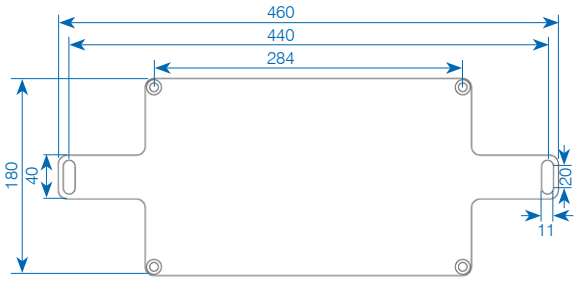

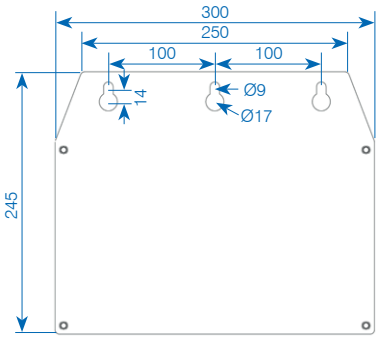

Accessoires

189869 ✓ Plaque de montage transversale V4A inoxydable pour boîtes type 3018

Accessoires

206819 Plaque de montage transversale V4A inoxydable pour boîtes type 3018

GIFAS ELECTRIC

THE SOLUTION PARTNER

GIFAS-ELECTRIC GmbH
Dietrichstrasse 2
CH-9424 Rheineck

+41 71 886 44 44
info@gifas.ch
www.gifas.ch